# ISTRUZIONI PER L'USO

# ISTRUZIONI PER L'USO

CASSONE RIBALTABILE POSTERIORE

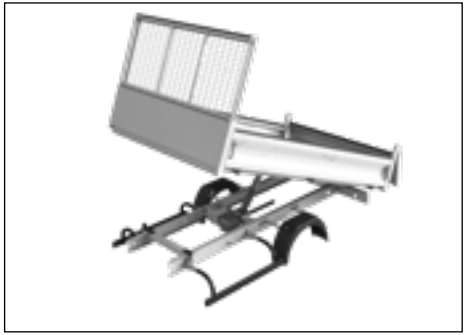

RIBALTABILE TRILATERALE

PIANALE

**ISTRUZIONI ORIGINALI – Versione francese**

Versione del 04/01/2024

Il presente documento è proprietà di JPM.
Ogni riproduzione o traduzione, anche parziale, è vietata senza l'accordo esplicito preliminare di JPM.

Le caratteristiche e le informazioni contenute nel presente documento sono aggiornate al momento della pubblicazione, tuttavia, nel quadro della sua politica di miglioramento continuo, JPM si riserva il diritto di procedere a delle modifiche senza preavviso.
La versione aggiornata del presente documento è consultabile sul sito Internet www.jpm-group.com.

**SISTEMI QUALITA'**

ISO 9001 : 2015
IATF 16949 : 2016

**AMBIENTE**

ISO 14001 : 2015

**OPERATORE QUALIFICATO**

# SOMMARIO

**1. Condizioni di garanzia** **8**
1.1. Durata della garanzia 8
1.2. Estensione della garanzia 8
1.3. Acquisto dell'estensione della garanzia 8
1.4. Applicazioni 8
1.5. Esclusioni della garanzia 9

**2. Componenti del cassone ribaltabile** **10**
2.1. Vista generale 10
2.2. Elettricità e idraulica (configurazione con gruppo elettropompa) 12

**3. Componenti del ribaltabile trilaterale** **14**
3.1. Vista generale 14
3.2. Elettricità e idraulica (configurazione con gruppo elettropompa) 16

**4. Componenti del pianale** **18**
4.1. Vista generale 18

**5. Utilizzo dell'equipaggiamento** **20**
5.1. Simboli utilizzati nelle presenti istruzioni e nelle istruzioni di montaggio 20
5.2. Avvertenza 21
5.3. Regole da rispettare da parte l'operatore dell'equipaggiamento 24
5.4. Prima della partenza 24
5.5. Carico 24
5.6. Ribaltamento 26
5.7. Apertura e chiusura delle sponde 28
5.8. Funzionamento del cassone ribaltabile posteriore 29
5.9. Funzionamento del ribaltabile trilaterale 30

**6. Utilizzo degli optional JPM** **36**
6.1. Dispositivi di accoppiamento 36
6.2. Dispositivi di accoppiamento JPM TRIVA 36
6.3. Dispositivi di accoppiamento JPM TRIVA TP 37
6.4. JPM Gancio Hookan 37
6.5. Cassa dietro la cabina 38
6.6. Cassa nel Cassone ribaltabile 38
6.7. Portello Universale (vecchia versione) 39
6.8. Portello Universale (nuova versione) 40

6.9. Blocco sponde a 90° (esclusivamente su ribaltabile trilaterale TP) **41**
6.10. Portello Posteriore Easydoor 42
6.11. Portello Posteriore Easydoor (nuova versione) 43
6.12. Ancoraggio 45
6.13. Aiuto per il sollevamento delle sponde 46
6.14. Telecomando senza filo 46
6.15. Doppia Sicurezza delle sponde 46
6.16. Blocco cassone ribaltabile con Sponda idraulica, Gru e Braccio 47
6.17. Equipaggiamenti con Sponda idraulica, Gru e Braccio 48
6.18. Porta-strumenti 49
6.19. Rialzi 50
6.20. Mezzi d'accesso 51
6.21. Arresto del carico 51
6.22. Cassa sotto il cassone ribaltabile 52
6.23. Casco di protezione cabina 52

**7. Manutenzione** **53**
7.1. Manutenzione periodica 53
7.2. Controllo e manutenzione del circuito idraulico 53
7.3. Controllo e manutenzione meccanica 54

**8. Pezzi di ricambio** **56**
8.1. Informazioni da fornire 56
8.2. Parti soggette a usura 56
8.3. Rete JPM Francia e Estero 57

**9. Diagnosi guasto** **58**

**10. Caratteristiche tecniche (Cassone ribaltabile e Ribaltabile Trilaterale)** **62**
10.1. Livello di pressione acustica 62
10.2. Compatibilità elettromagnetica 62
10.3. Ribaltamento 62

**11. Contatti** **63**
11.1. Pezzi di ricambio 63
11.2. Servizio Post Vendita / Garanzia 63

**CONFORMITA' CE** **64**
**Tabella di manutenzione** **65**

## 1. Condizioni di garanzia

### 1.1. Durata della garanzia

La durata della garanzia per il materiale fornito da JPM in caso di difetti di produzione, di montaggio, quando questo è eseguito nelle nostre officine, di funzionamento e di qualsiasi difetto dei materiali, è di 24 (ventiquattro) mesi a partire dalla data della prima messa in circolazione.

### 1.2. Estensione della garanzia

La durata della garanzia può essere estesa a 36 (trentasei) mesi a partire dalla data della prima messa in circolazione, a condizione che il proprietario del veicolo si registri sul sito www.jpm-group.com nei primi 12 mesi, comunicando i suoi recapiti e accettando l'utilizzo dei suoi dati a fini commerciali.

### 1.3. Acquisto dell'estensione della garanzia

La durata della garanzia può essere estesa a 4 o 5 anni a partire dalla data della prima messa in circolazione, a condizione che il proprietario del veicolo effettui un acquisto online di estensione della garanzia sul sito www.jpm-group.com nei primi 12 mesi a partire dalla data della prima messa in circolazione.

### 1.4. Applicazioni

Qualunque sia la durata, la garanzia riguarda esclusivamente la sostituzione o la riparazione del pezzo riconosciuto difettoso, dopo esame e accordo scritto di JPM, senza che si possano far valere la manodopera, gli spostamenti che sono stati necessari per la riparazione o il danno causato dall'immobilizzazione del veicolo.
Potrà essere considerata nostra responsabilità il danno procurato al veicolo tramite l'aggiunta della carrozzeria o del materiale realizzata dai nostri servizi, solo nel caso in cui sarà dimostrato dal punto di vista tecnico che tali eventuali danni siano la conseguenza del difetto dell'apparecchiatura o di un montaggio scorretto da parte nostra.

## 1.5. Esclusioni dalla garanzia

Qualunque sia la sua durata, la garanzia non si applica in caso di:
- Installazione non conforme alle indicazioni di JPM e del produttore del veicolo.
- Negligenza o incompetenza nell'utilizzo dell'apparecchiatura.
- Rottura dovuta ad una mancanza evidente di manutenzione.
- Intervento o modifica eseguiti al di fuori della rete JPM o con pezzi di ricambio non originali JPM.
- Non sostituzione delle parti soggette a usura.
- Utilizzo oltre i limiti consentiti (sovraccarico e scorretta ripartizione del carico).
- Cause non dipendenti dal costruttore.
- Mancato reso dei pezzi difettosi
- Ribaltamento su un piano mobile e non orizzontale.
- Intervento sul limitatore di pressione del gruppo idraulico o rimozione del sigillo in plastica.
- Stoccaggio prolungato con ribaltabile sollevato.

Qualunque sia la sua durata, la garanzia sulla verniciatura o sui prodotti grezzi JPM non si applica:
- Per la zona di carico
- Per i cassoni ribaltabili non pretrattati e/o non verniciati da JPM (responsabilità del carrozziere verniciatore)
- Per la proiezione di ghiaia
- In caso di incidenti o urti (colpi di benne, pale, armatura…)
- In caso di effetti meccanici, chimici o termici correlati ai prodotti trasportati (in particolare cemento, calce, calcestruzzo, concimi, sali, asfalto, …)
- In caso di cattiva manutenzione del cassone ribaltabile (assenza prolungata di pulizia, sale antigelo).
- In caso di utilizzo di prodotti che contengono acidi, alcali, sali acidi, solventi, materie organiche.
- Sulle zone funzionali dei contatti o di frizione (ganci, bocchette, articolazioni)

## 2. Componenti del cassone ribaltabile

### 2.1. Vista generale

| Riferimento | Descrizione |
|---|---|
| A | Pianale del cassone ribaltabile |
| B | Maniglia sponda |
| C | Cilindro telescopico |
| D | Staffa di sicurezza |
| E | Gruppo elettropompa (GEP) |
| F | Interruttore di circuito |
| G | Fissaggio per il tubo paraciclisti |
| H | Tubo a gomito per paraciclisti |
| I | Attacco per profilo paraciclisti JPM |

| Riferimento | Descrizione |
|---|---|
| J | Porta-scala |
| K | Perno posteriore destro |
| L | Portello posteriore |
| M | Perno posteriore sinistro |
| N | Sponda laterale |
| O | Sottotelaio |
| P | Tubo supporto parafango |
| Q | Parafango |
| R | Profilo paraciclisti JPM |

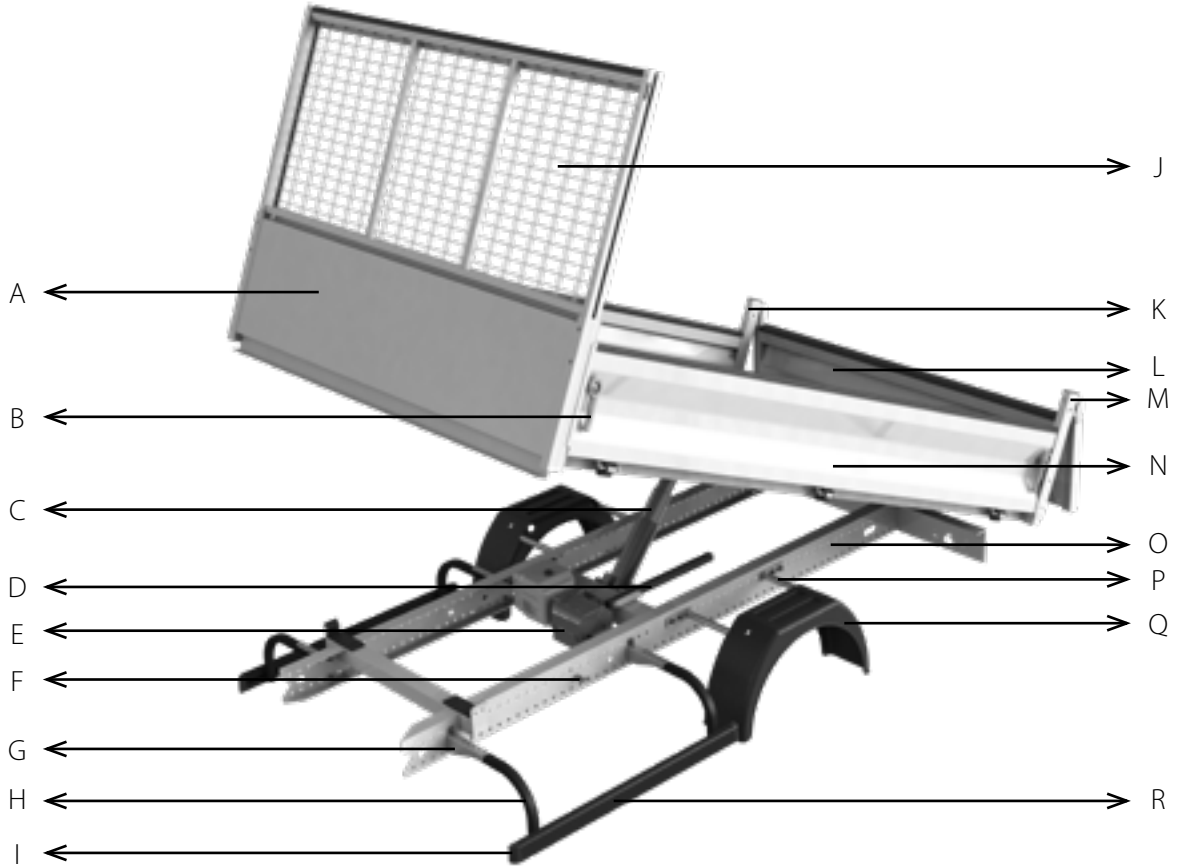
A
B
C
D
E
F
G
H
I
J
K
L
M
N
O
P
Q
R

## 2.2. Elettricità e idraulica (configurazione con gruppo elettropompa)

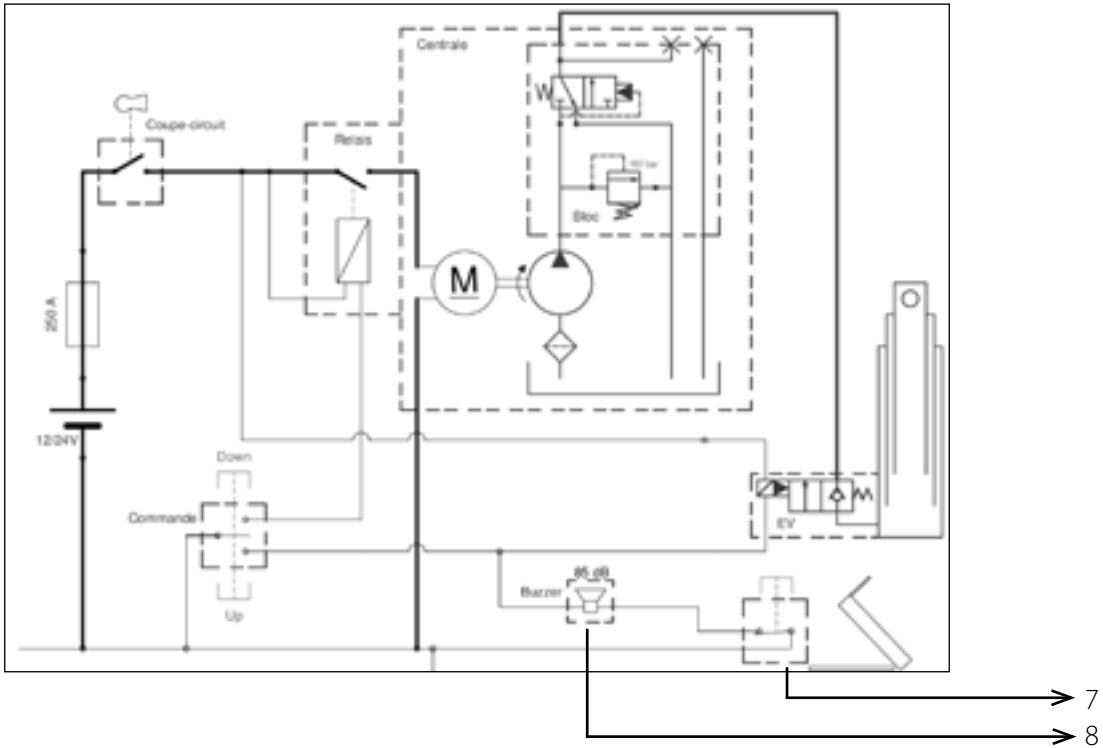

| Riferimento | Descrizione |
|---|---|
| 1 | Batteria |
| 2 | Fusibile 250A o 400A (Gamma 75) |
| 3 | Relè di potenza |
| 4 | Tubo flessibile idraulico |
| 5 | Elettrovalvola |
| 6 | Centralina di controllo |
| 7 | Sensore cassone ribaltabile sollevato (optional) |
| 8 | Buzzer (optional) |
| I | Cilindro telescopico |
| J | Gruppo elettropompa |
| K | Interruttore di circuito |

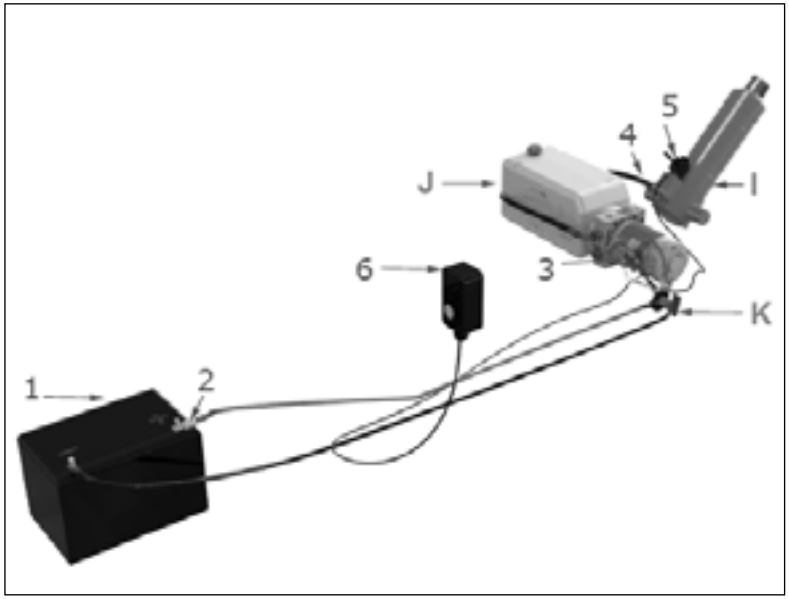

## 3. Componenti del ribaltabile trilaterale

### 3.1. Vista generale

| Riferimento | Descrizione |
|---|---|
| A | Porta-scala |
| B | Maniglie sponda |
| C | Pianale del ribaltabile trilaterale |
| D | Martinetto compasso |
| E | Sottotelaio |
| F | Fissaggio per il tubo paraciclisti |
| G | Tubo a gomito per paraciclisti |
| H | Attacco per profilo paraciclisti JPM |
| I | Perno posteriore destro |
| J | Sponda laterale |
| K | Portello posteriore |

| Riferimento | Descrizione |
|---|---|
| L | Perno posteriore sinistro |
| M | Sostegno sfera |
| N | Asta di blocco dell'articolazione del ribaltabile trilaterale |
| O | Gruppo elettropompa (GEP) |
| P | Tubo supporto parafango |
| Q | Fine-corsa |
| R | Staffa di sicurezza |
| S | Parafango anti-schizzi |
| T | Interruttore di circuito |
| U | Sfera |
| V | Profilo paraciclisti JPM |

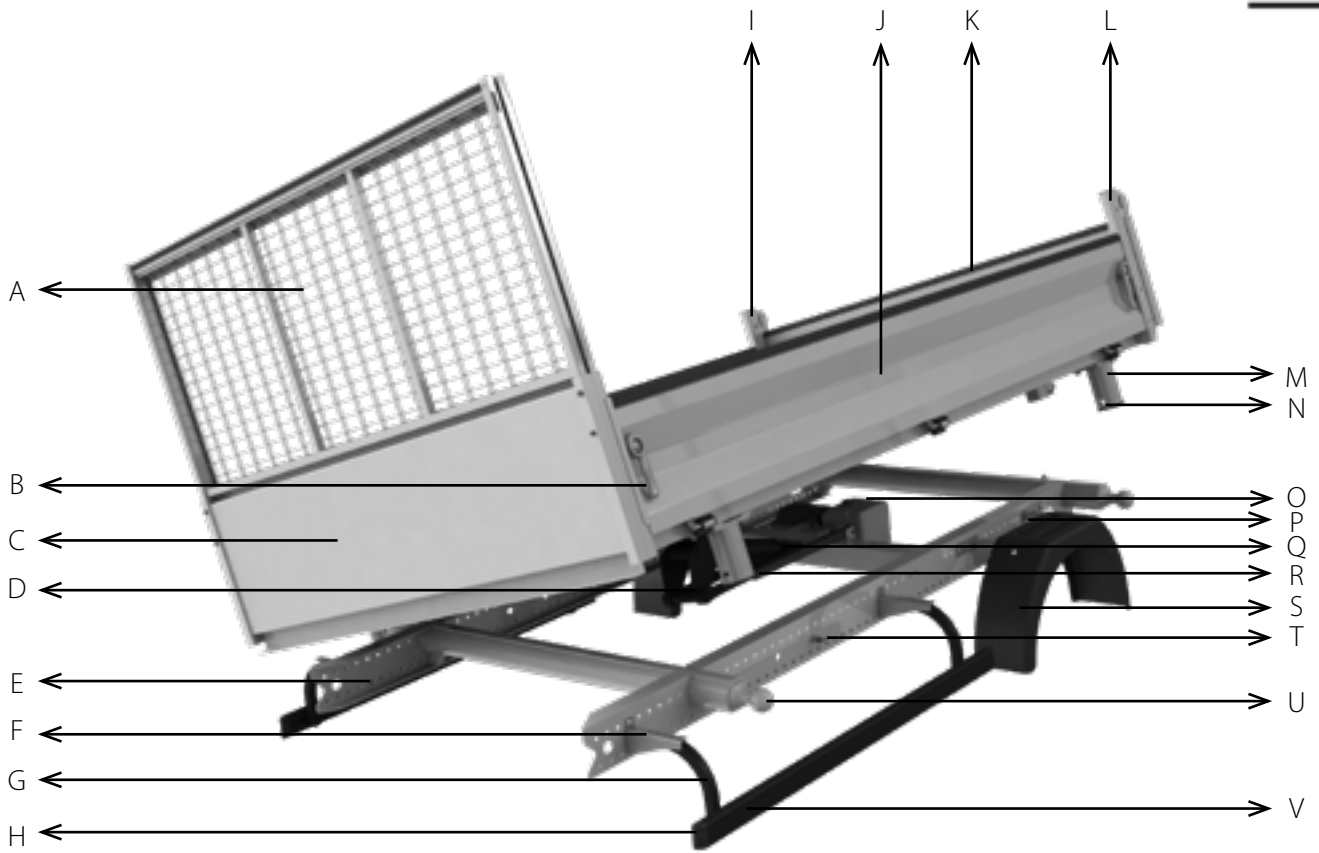
I
J
K
L
A
B
C
D
E
F
G
H
M
N
O
P
Q
R
S
T
U
V

## 3.2. Elettricità e idraulica (configurazione con gruppo elettropompa)

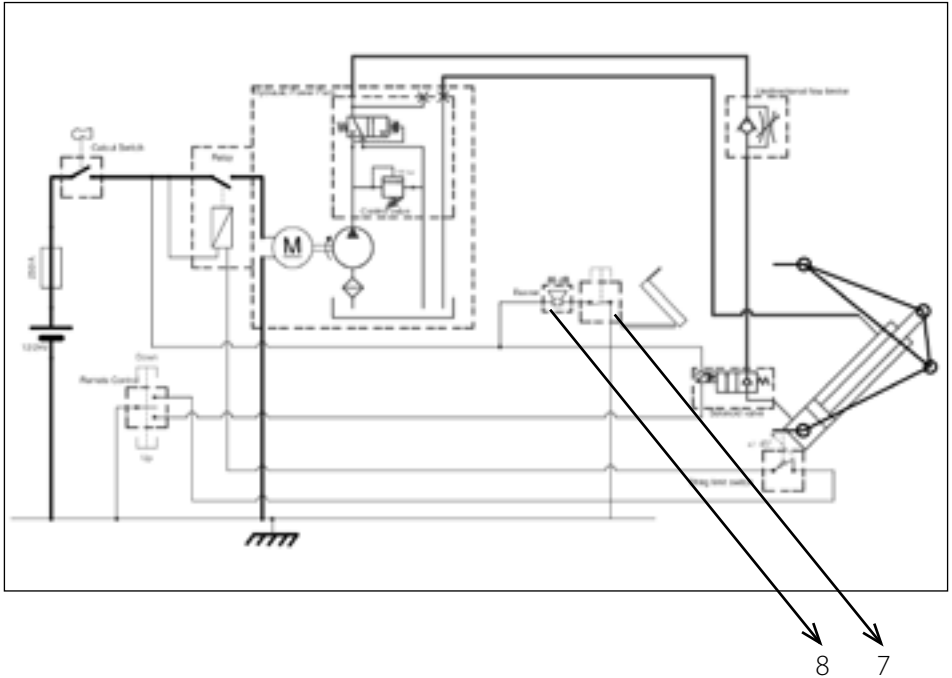

| Riferimento | Descrizione |
|---|---|
| 1 | Batteria |
| 2 | Fusibile 250A |
| 3 | Relè di potenza |
| 4 | Tubo flessibile idraulico |
| 5 | Elettrovalvola |
| 6 | Centralina di controllo |
| 7 | Sensore cassone ribaltabile sollevato (optional) |
| 8 | Buzzer (optional) |
| I | Martinetto compasso |
| J | Gruppo elettropompa speciale ribaltabile trilaterale JPM |
| K | Interruttore di circuito |
| X | Sensore fine-corsa |

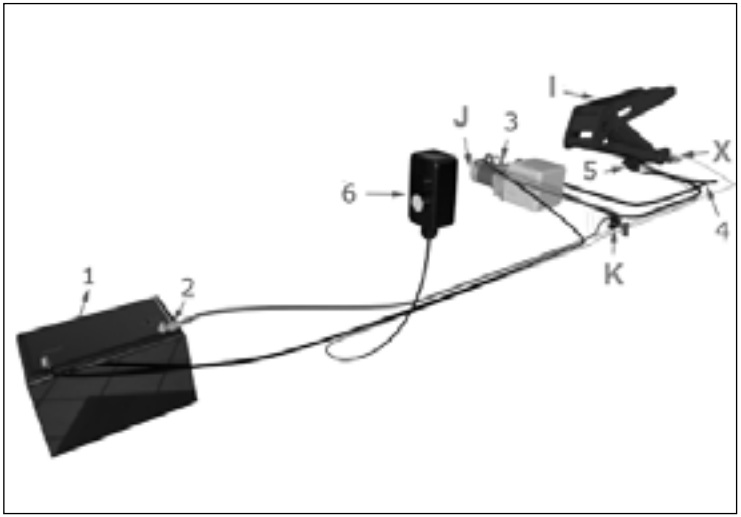

## 4. Componenti del pianale

### 4.1. Vista generale

| Riferimento | Descrizione |
|---|---|
| A | Porta-scala |
| B | Pianale |
| C | Attacco per profilo paraciclisti JPM |
| D | Profilo paraciclisti JPM |
| E | Tubo a gomito per paraciclisti |
| F | Tubo supporto parafango |
| G | Parafango anti-schizzi |

| Riferimento | Descrizione |
|---|---|
| H | Anello di ancoraggio JPM |
| I | Sponda laterale |
| J | Perno posteriore destro |
| K | Portello posteriore |
| L | Perno posteriore sinistro |
| M | Leva delle sponde |
| N | Sottotelaio |

A
B
C
D
E
F
G
H
I
J
K
L
M
N

## 5. Utilizzo dell'equipaggiamento

### 5.1. Simboli utilizzati nelle presenti istruzioni e nelle istruzioni di montaggio

Simbolo di avvertimento
Presenza di pericolo o di azione a rischio per l'operatore
Istruzione di sicurezza

Simbolo di Azione Obbligatoria

Simbolo di suggerimento

## 5.2. Avvertenza

Durante l'utilizzo del veicolo e della sua attrezzatura (cassone ribaltabile, ribaltabile trilaterale, pianale), l'operatore è tenuto al rispetto degli obblighi per la sicurezza, della legislazione e del codice stradale in vigore nel paese.
Prima di utilizzare l'attrezzatura per la prima volta (cassone ribaltabile, ribaltabile trilaterale, pianale) leggere attentamente le istruzioni, imparare
come funziona l'attrezzatura. Studiare tutti i dispositivi di sicurezza. Studiare anche come funzionano gli accessori.
Conservare sempre le presenti istruzioni nel cruscotto del veicolo.

L'attrezzatura potrebbe essere pericolosa se non utilizzata come previsto dal produttore. Utilizzare quindi mezzi di protezione collettivi e/o individuali adeguati alla situazione (demarcazione dell'area con coni stradali, guanti, occhiali, protezioni acustiche, ecc.)

**Ogni modifica può generare pericoli aggiuntivi o aumentare i rischi che non è stato possibile eliminare o ridurre con le misure di riduzione dei rischi applicate dal costruttore del cassone ribaltabile.**

**La staffa di sicurezza non è progettata per sopportare il peso di un cassone carico.**

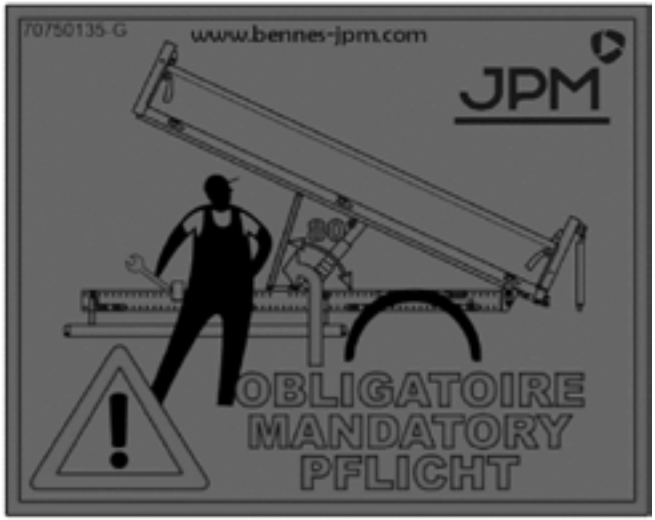


**LA SOCIETA' JPM NON POTRA' ESSERE TENUTA RESPONSABILE NEL CASO IN CUI NON SIANO RISPETTATE LE PRESENTI ISTRUZIONI PER LA SICUREZZA.**

**CASSONE RIBALTABILE E RIBALTABILE TRILATERALE:**
Quando l'attrezzatura si trova in posizione sollevata, non posizionarsi mai tra il telaio e il cassone senza aver correttamente posizionato la staffa di sicurezza per il cassone non carico (immagine 1).

Se l'apparecchio necessita di un intervento prolungato con il pianale completamente sollevato, è IMPERATIVO sostenere il pianale con un'ASTA disposta nella posizione prevista per questo scopo (immagine 2).

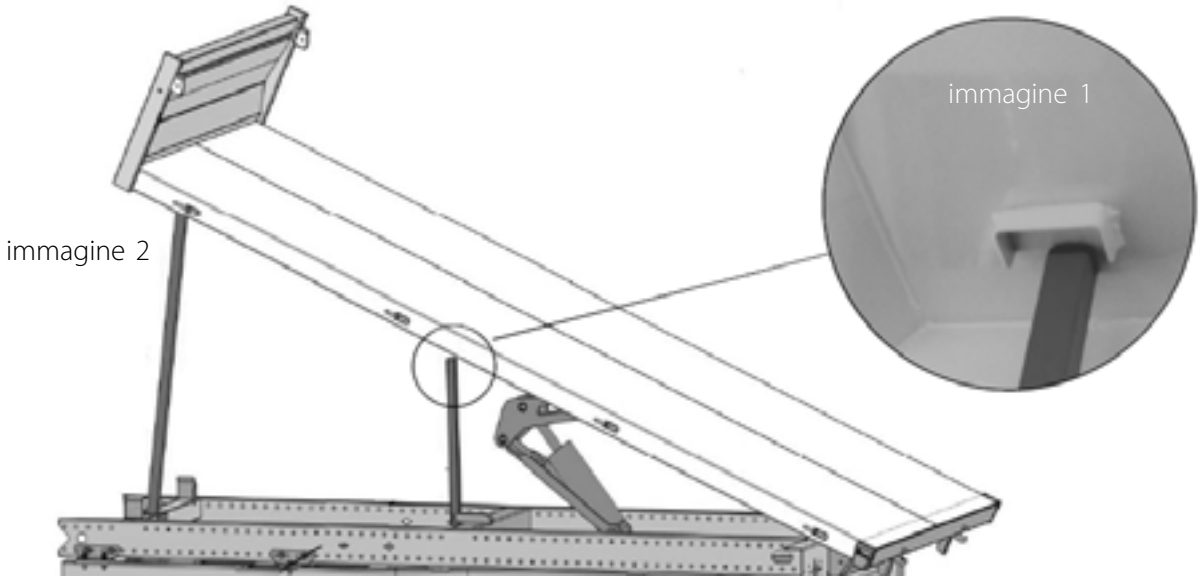

Durante un ribaltamento in configurazione portello posteriore aperto fissato in alto, è fortemente sconsigliato lo sganciamento della parte superiore del portello posteriore: rischio di danneggiare il materiale (apertura automatica dei ganci).

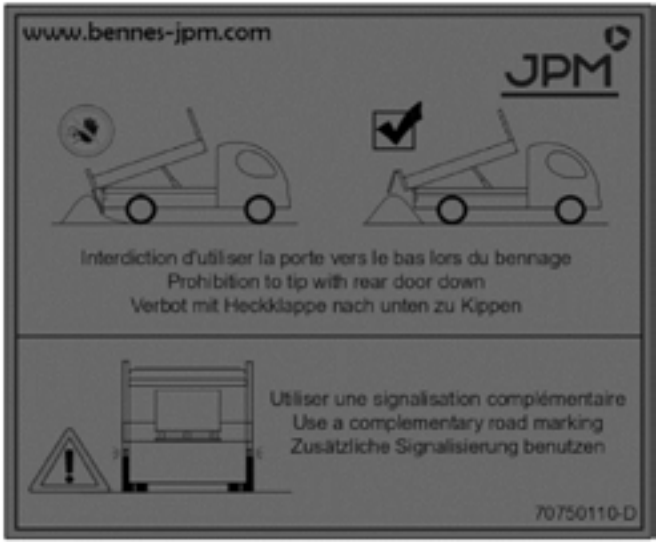


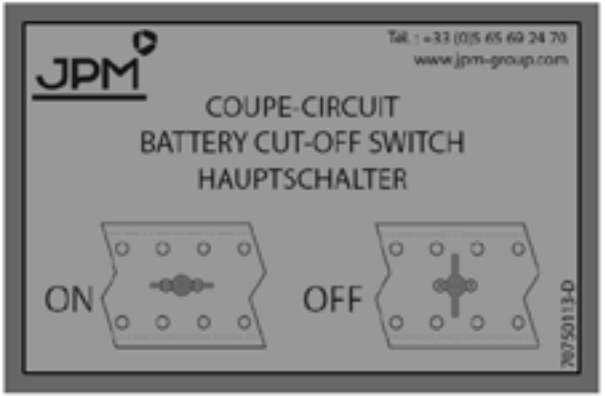


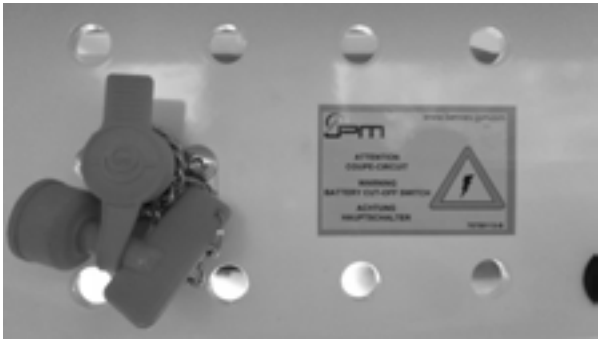

Durante l'utilizzo portello posteriore fissato in basso, è imperativo utilizzare una segnalazione aggiuntiva (ribaltamento portello verso il basso vietata - salvo Portello Easydoor).
In caso di emergenza, interrompere l'alimentazione elettrica utilizzando l'interruttore di circuito, lato conducente.

## 5.3. Regole da rispettare da parte l'operatore dell'equipaggiamento

- Verificare il buono stato di funzionamento del veicolo all'inizio di ogni giornata di lavoro (pressione pneumatici, illuminazione, ecc..), secondo il percorso del produttore.
- Segnalare al servizio manutenzione la presenza di macchie di olio (sul telaio del veicolo o a terra nei luoghi di stoccaggio).
- Se nel corso della vostra giornata di lavoro osservate delle anomalie nel funzionamento del vostro cassone ribaltabile, segnalatele al servizio manutenzione. Se si tratta di anomalie importanti (difetti nel circuito idraulico, elettrico...), avvertite immediatamente il produttore del camion o il carrozziere membro della rete JPM.
- Non togliere mai il sigillo di taratura della pressione.

## 5.4. Prima della partenza

- Verificare che il carico rispetti le indicazioni definite al § 5.5
- Verificare che il carico non superi il cassone ribaltabile e che le sponde, il portello posteriore e i rialzi siano ben bloccati (tutte le maniglie o leve delle sponde chiuse).
- Assicurarsi che il carico non disturbi la vostra visuale e non metta in pericolo le condizioni di circolazione.
- Non viaggiare o frenare mai con il veicolo con il cassone sollevato (tranne nel caso di utilizzo dello sportello carbone nel portello posteriore in progressione lenta <25km/h).
- Verificare che i dispositivi di blocco e di sicurezza dell'accoppiamento e del rimorchio siano ben posizionati.

## 5.5. Carico

- Non superare mai il carico utile raccomandato dal costruttore (cf. PTTC: Voce F2 del Certificato di Immatricolazione).
- Durante il carico dell'attrezzatura, è imperativo che il cilindro sia a riposo, pianale in appoggio sul sottotelaio fisso.
Rischio di danneggiamento del cilindro.
- Il carico del cassone deve essere effettuato in un luogo piano, non ingombro, dove le manovre sono agevoli.
- Verificare che la ripartizione del carico nel cassone o sul pianale sia uniforme (carico centrato nella lunghezza e centrato nella larghezza).

- Non mettere mai a deposito il cassone ribaltabile o il ribaltabile trilaterale in posizione sollevata senza disporre la staffa di sicurezza nella posizione definita al § 5.2.
- Se necessario e in funzione dei prodotti trasportati, è indispensabile conformarsi alle indicazioni del regolamento ADR (Accordo europeo relativo al trasporto internazionale delle merci Pericolose su Strada) e mettere in conformità ADR l'equipaggiamento JPM.
- Assicurarsi che il carico non metta in pericolo le condizioni di circolazione, fissando correttamente il carico nell'equipaggiamento.
- Prima dell'apertura delle sponde o del portello posteriore, assicuratevi che il carico trasportato sia stabilizzato e non vi metta in pericolo.

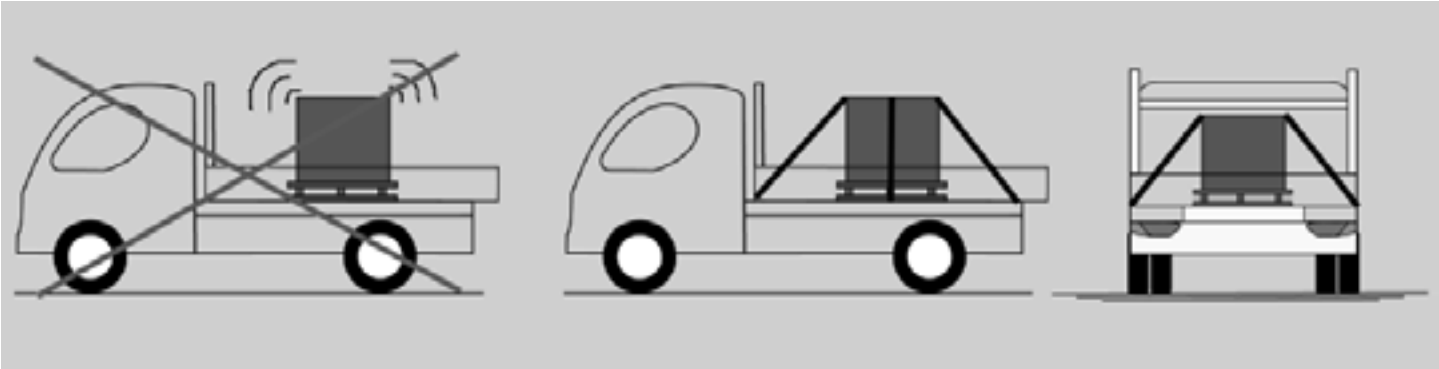

- Fare in modo di evitare ogni perdita di carico sul fondo stradale. Esempio: sabbia, materiali leggeri, devono essere trattenuti da una rete o un telone (forniti come optional).
- Assicurarsi che il carico e il veicolo non siano ostacolati in nessun modo, in lunghezza, in larghezza e in altezza.
- Non superare mai il carico massimo di 300 kg supportato dal porta-scala o di 600 kg in combinazione con il porta-barre posteriore (fornito come optional).

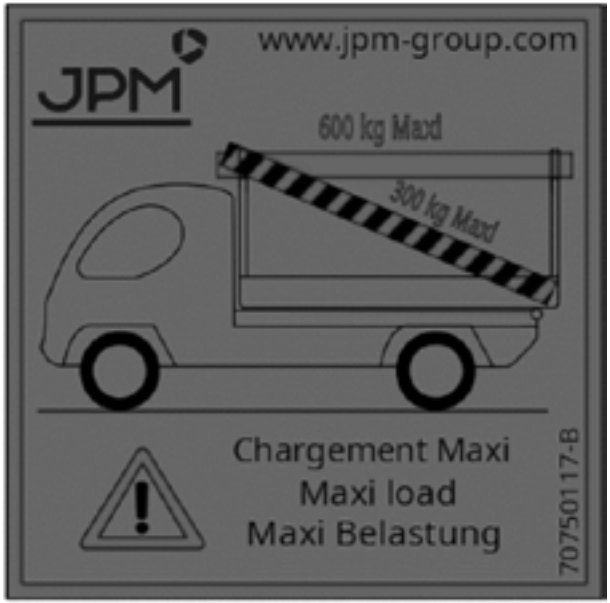


## 5.6. Ribaltamento

- Il veicolo deve essere fermo, posizionato su un terreno stabile e piano, e la zona di sicurezza deve essere libera durante tutta la durata della manovra di ribaltamento.
- Utilizzare la funzione di ribaltamento con il motore acceso per preservare la durata di vita della batteria del veicolo.

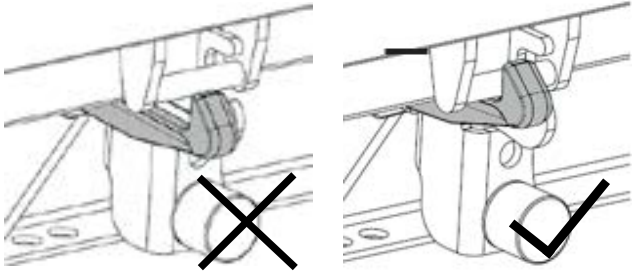

**ATTENZIONE**
Dopo ogni ribaltamento, assicuratevi che il portello posteriore sia ben agganciato tramite i 2 ganci.

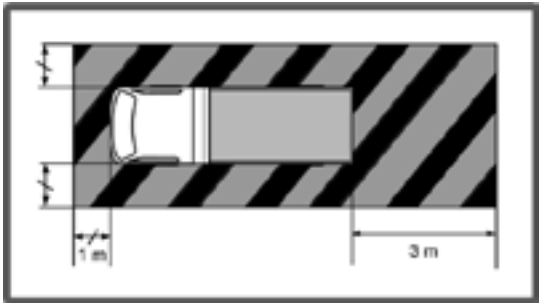


Verificare che nessuno si trovi nella zona di pericolo di 3 metri dietro il cassone ribaltabile e 1 metro tutto intorno al veicolo prima di manovrare il cassone ribaltabile.

- Prestare attenzione durante tutta la durata delle operazioni di ribaltamento.

- Non ribaltare su una pendenza con inclinazione superiore a 2%.

- Assicurarsi che la zona di ribaltamento sia sufficientemente libera in altezza.

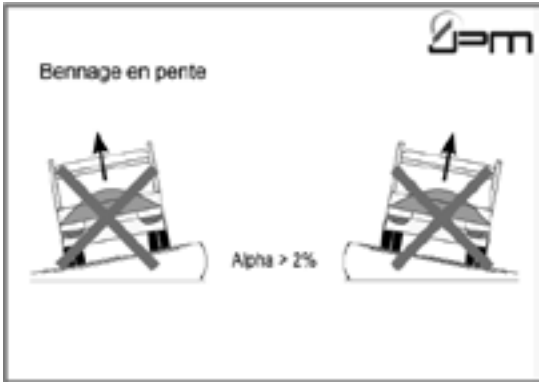

## 5.7. Apertura e chiusura delle sponde

Prima dell'apertura delle sponde, porta universale o del portello Easydoor, assicurarsi che il carico non rischi di cadere.

Apertura delle maniglie nuova versione:

1. Tirare il manico della maniglia per liberarlo dalla sponda (Figure 1 e 2)
2. Ruotare la maniglia verso l'alto (Figura 3)
3. Lasciare la maniglia. Chiudere le maniglie delle sponde ribaltabili per evitare il contatto con il paraurti o con la protezione della bicicletta (cassone ribaltabile, ribaltabile trilaterale o piattaforma).

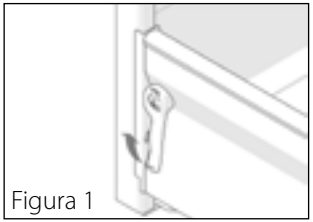
Figura 1

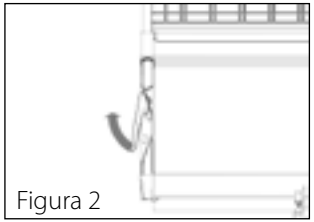
Figura 2

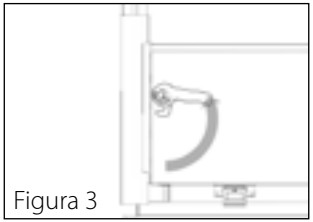
Figura 3

Chiusura delle maniglie nuova versione:

1. Tirare la maniglia per liberarla dalla sponda
2. Ruotare la maniglia verso il basso
3. Lasciare la maniglia, essa deve tornare in una posizione completamente verticale. È possibile assicurarsi che la maniglia sia ben bloccata: se questa non ruota senza doverla tirare verso di sé.

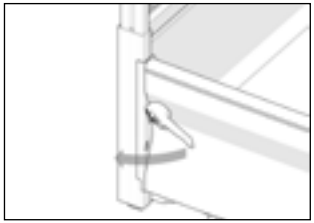

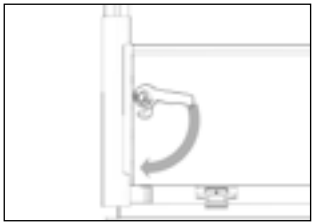

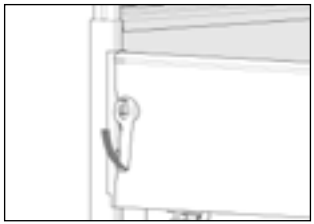

## 5.8. Funzionamento del cassone ribaltabile posteriore

Il cassone ribaltabile è dotato di un interruttore di circuito che deve essere chiuso mediante la chiave rossa fornita per poter ribaltare.
Aprire l'interruttore di circuito alla fine della manovra. (Riferimento F pagina 11)
Il ribaltamento è assicurato da un cilindro telescopico semplice effetto, alimentato da un gruppo elettropompa collegato alla batteria del veicolo. Un'elettrovalvola pilotata è avvitata nel foro di alimentazione del cilindro, per la sicurezza anticaduta. La salita e la discesa del cassone ribaltabile si svolgono tramite la centralina di controllo a distanza, situata in cabina (Riferimento 6 p 13).

Centralina a 2 tasti (interruttore di circuito chiuso):

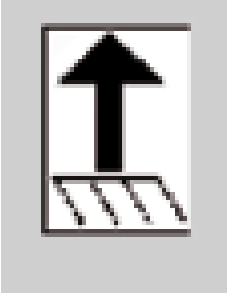

Tasto UP:
salita del cassone ribaltabile

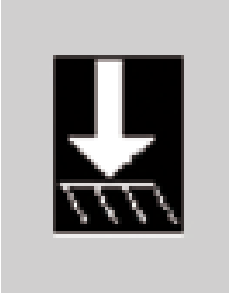

Tasto DOWN:
discesa del cassone ribaltabile

## 5.9. Funzionamento del ribaltabile trilaterale

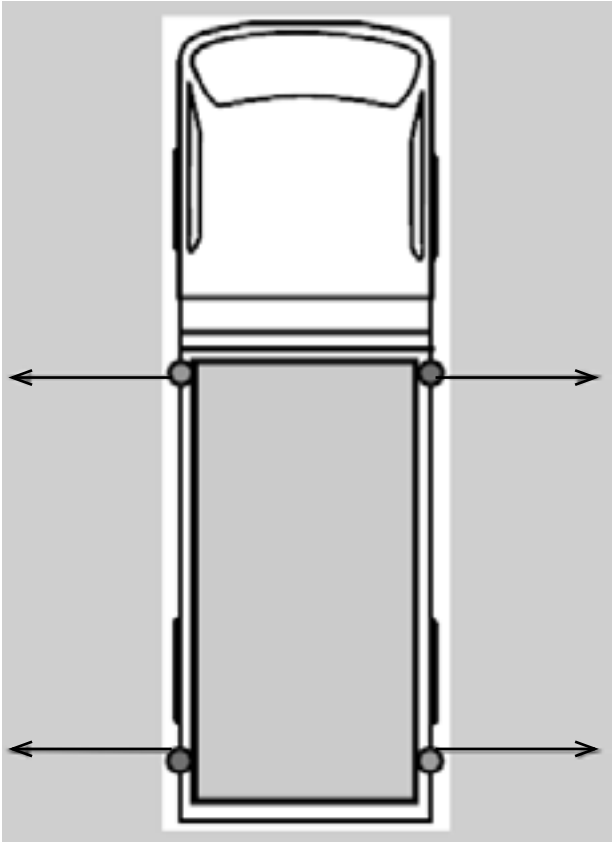

Diverse combinazioni sono possibili a livello del bloccaggio delle sfere a seconda del tipo di ribaltamento da effettuare. È sempre necessario bloccare le sfere che si trovano sul lato dove si vuole far ribaltare il ribaltabile trilaterale. Il ribaltabile trilaterale è fornito con un'asta tipo 1 e un'asta tipo 2.

RISPETTARE LA DISPOSIZIONE DELLE DUE ASTE DIVERSE DI BLOCCAGGIO DELLE SFERE (SEGNALI DI RICONOSCIMENTO), SIMBOLEGGIATI IN PRECEDENZA (1) (2).

Si consiglia di bloccare le sfere posteriori prima di far partire il veicolo.

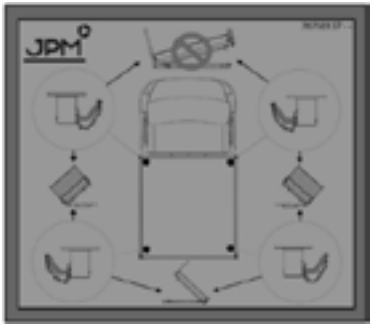

Blocco delle sfere a sinistra per il ribaltamento a sinistra

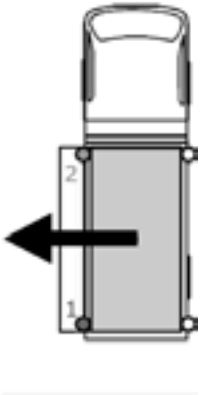


Blocco delle sfere posteriori per il ribaltamento posteriore

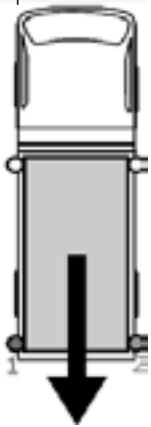


Blocco delle sfere a destra per il ribaltamento a destra

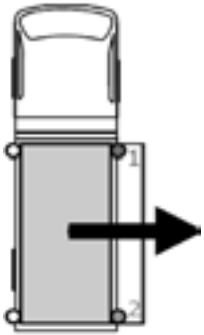


Blocco delle due sfere anteriori vietato!

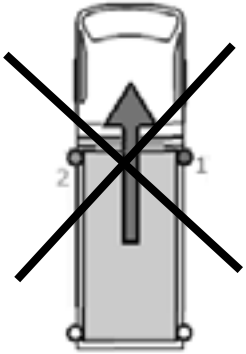

**Asta di bloccaggio delle sfere (vecchia versione):**

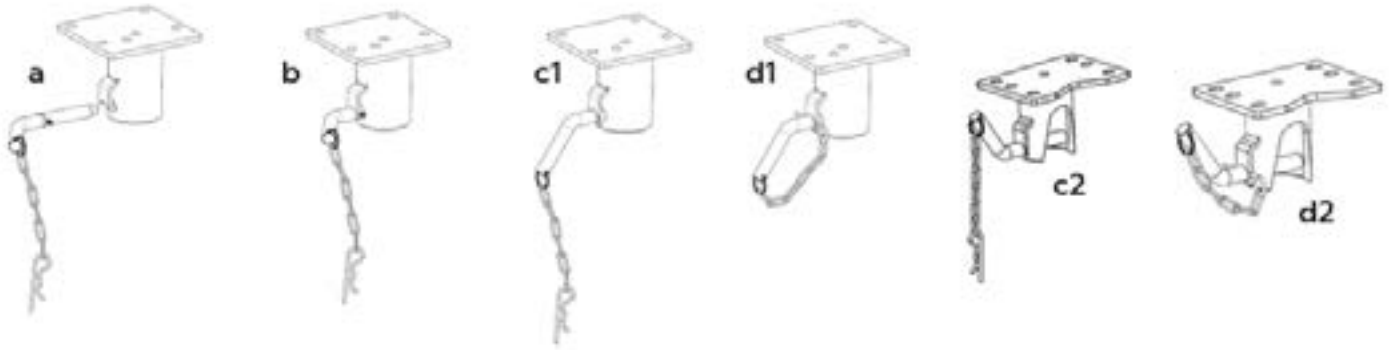


a – Prendere l'asta con la leva in orizzontale.
b – Inserirla nel sito dell'articolazione e spingerla fino in fondo.
c – Far ruotare l'asta di 180° verso il basso (immagine c1) o verso l'alto (immagine c2) per bloccare: in questa posizione l'asta è correttamente bloccata.
d1/d2 – Introdurre il perno di bloccaggio dell'asta.

**Asta di bloccaggio delle sfere (nuova versione):**

Per evitare qualsiasi manipolazione sbagliata, le due aste sono diverse e munite di un segnale di riconoscimento all'estremità. Esse si riconoscono grazie a un numero inciso sul manico. Le forcelle corrispondenti presentano una o due tacche (cifra che corrisponde a quella incisa sul manico) a livello dell'uscita dell'asta (vd. figure 1 e 2).

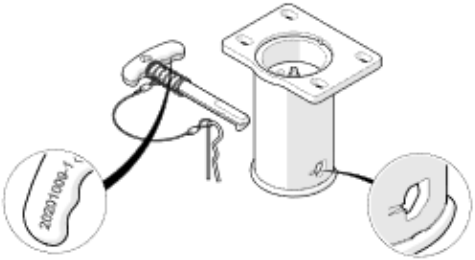


Figura 1

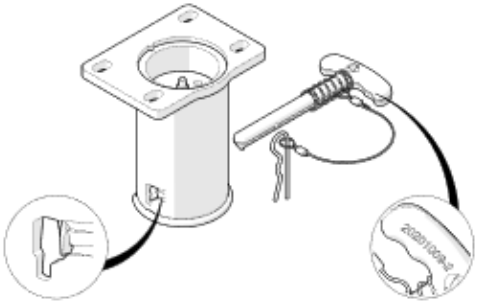


Figura 2

Per posizionare un'asta sulla forcella corrispondente:
1. Presentare l'asta davanti al foro d'entrata sulla forcella corrispondente (figure 1 e 2), con il segnale di riconoscimento verso il basso.
2. Inserire a fondo l'asta (molla compressa) (figura 3)
3. Posizionare il perno (figura 4)
4. Rilasciare l'asta e verificare che essa sia sorretta correttamente dal perno

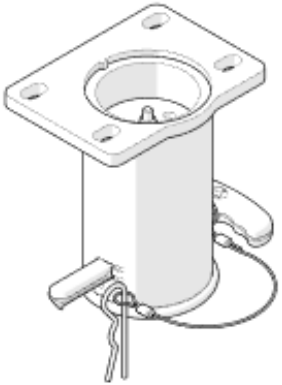

Figura 3

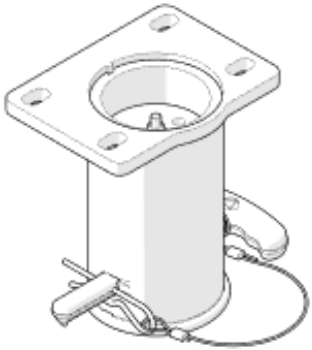

Figura 4

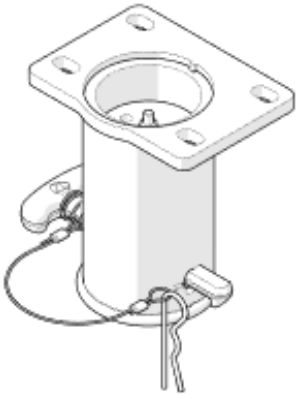

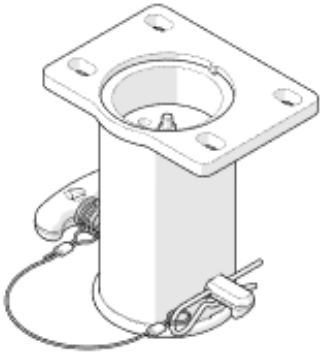

Il ribaltamento è assicurato da un cilindro compasso semplice effetto, alimentato da un gruppo elettropompa collegato alla batteria del veicolo. Un'elettrovalvola pilotata è avvitata nel foro di alimentazione del cilindro, per la sicurezza anticaduta. La salita e la discesa del cassone ribaltabile si svolgono tramite la centralina di controllo a distanza, situata in cabina (Riferimento 6 p 17).

Centralina a 2 tasti (interruttore di circuito attivato):

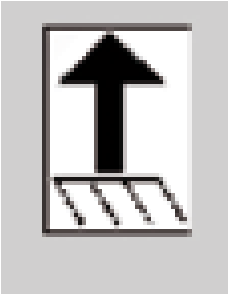

Tasto UP:
salita del ribaltabile trilaterale

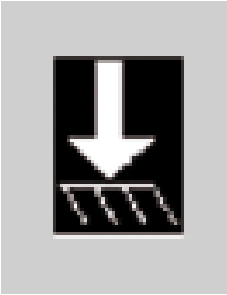

Tasto DOWN:
discesa del ribaltabile trilaterale

## 6. Utilizzo degli optional JPM

### 6.1. Dispositivi di accoppiamento

Prima di ogni utilizzo del vostro Accoppiamento:
- Verificare che il Peso Totale a Terra (P.T.T. = Peso veicolo carico + peso rimorchio carico) non superi il P.M.A. del veicolo. (P.M.A. = Massa complessiva a pieno carico autorizzata – Voce F3 del Certificato di Immatricolazione: Massa a pieno carico ammissibile per il gruppo in servizio)
- Assicuratevi che il dispositivo di accoppiamento e il suo gancio siano adeguati al traino del rimorchio
- Rispettare i valori S e D del veicolo (il valore dell'equipaggiamento fornito da JPM è sempre superiore al massimo ammissibile per il veicolo).
- Collegare la presa di alimentazione del rimorchio.
- Posizionare tutte le sicurezze previste sul rimorchio o sull'accoppiamento.

### 6.2. Dispositivi di accoppiamento JPM TRIVA

Il punto di fissaggio per il moschettone di sicurezza del rimorchio si trova direttamente sulla traversa di accoppiamento.
Un kit 'Anello' è disponibile come optional.

## 6.3. Dispositivi di accoppiamento JPM TRIVA TP

Per non ostacolare l'operazione di ribaltamento posteriore e evitare di danneggiare il materiale, l'asta della forcella superiore è da utilizzare esclusivamente durante il traino.

Utilizzare un'asta esclusivamente durante il traino

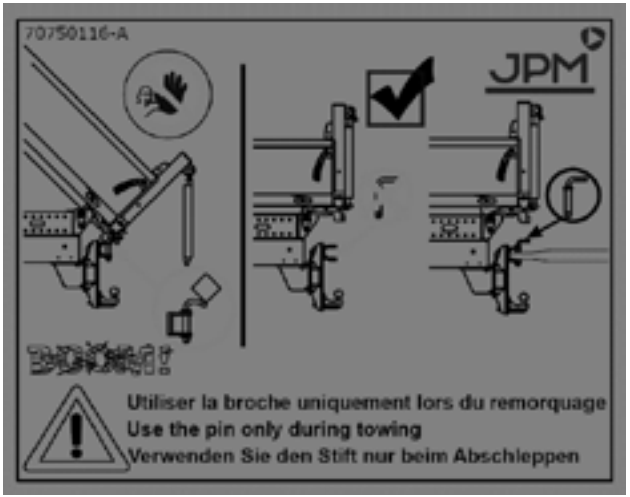


## 6.4. JPM Gancio Hookan

A riposo (senza accoppiamento), lasciare la linguetta in posizione sollevata.
A ogni accoppiamento, durante l'utilizzo di un timone toroidale, verificare che la leva si trovi in posizione verticale.

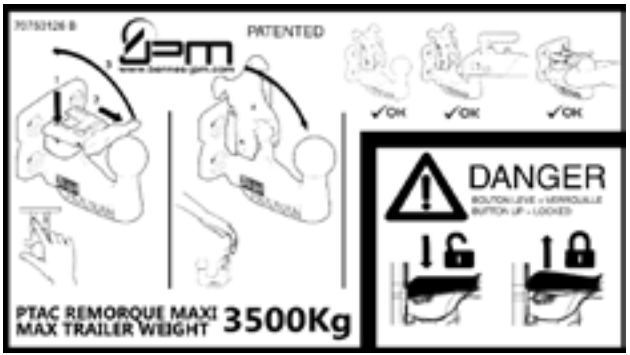

## 6.5. Cassa dietro la cabina

- Verificare che la ripartizione del carico nella cassa (fornita come optional) sia uniforme e che non superi i 35 kg per ripiano
- In caso di vento forte, accompagnare e sostenere le porte durante l'apertura e la chiusura
- Verificare che tutte le porte siano chiuse prima della partenza e bloccate prima di mettersi alla guida

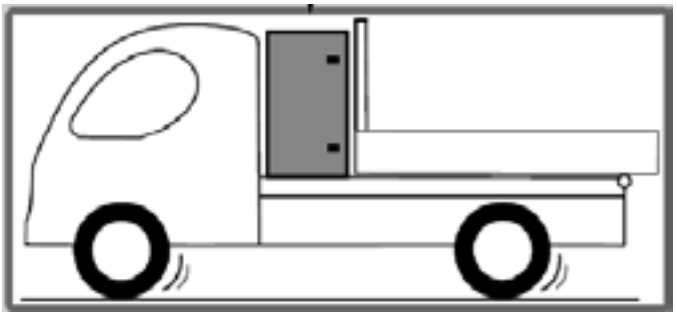

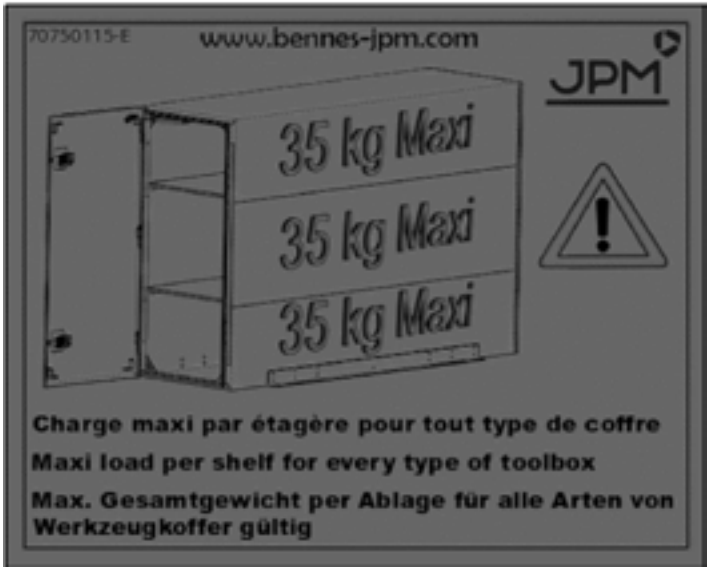


## 6.6. Cassa nel Cassone ribaltabile

- Verificare che tutte le porte siano chiuse prima della partenza

## 6.7. Portello Universale (vecchia versione)

Utilizzo del portello posteriore a due battenti: Verificare che i ganci di bloccaggio (figura 1) del quadro della porta siano inseriti a destra e a sinistra. Sbloccare la maniglia della porta, poi farla ruotare per aprire i due battenti. Bloccare ogni battente sul gancio laterale della sponda con l'anello.

Utilizzo del portello posteriore per ribaltare: Far ruotare i ganci da una parte e dall'altra del portello (figura 2) in modo da sbloccarlo prima di effettuare il ribaltamento (apertura automatica dei ganci delle bocchette inferiori).

Prima della partenza, assicuratevi che il portello posteriore sia ben attaccato tramite i 2 ganci.

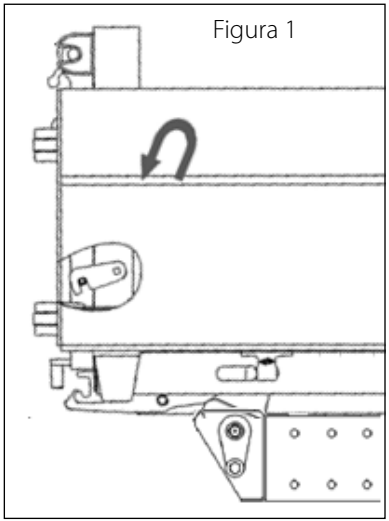


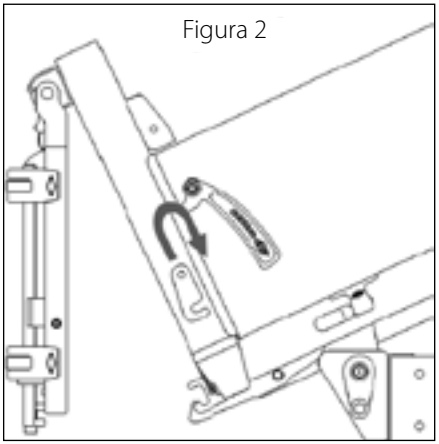

## 6.8. Portello Universale (nuova versione)

Utilizzo del portello posteriore a due battenti:
- Verificare che i due ganci di fissaggio del quadro della porta siano inseriti (figura 2).
- Sbloccare la maniglia della porta, poi farla ruotare per aprire i due battenti.
- Bloccare ogni battente sul gancio laterale della sponda.

Utilizzo del portello posteriore per il ribaltamento:
- Sbloccare i ganci (figura 3) prima di effettuare il ribaltamento (apertura automatica dei ganci delle bocchette inferiori).
- Prima della partenza, assicuratevi che il portello posteriore sia ben agganciato e bloccato tramite i 2 ganci (figura 2).

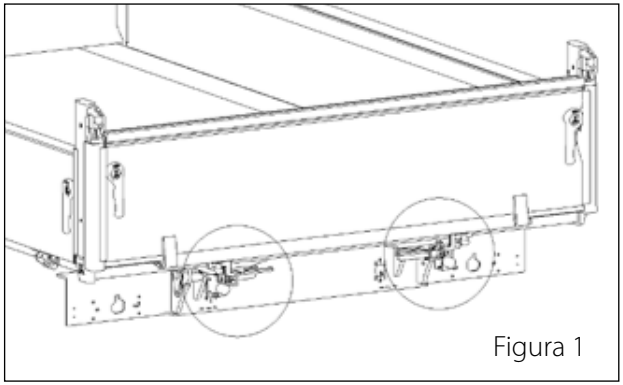
Figura 1

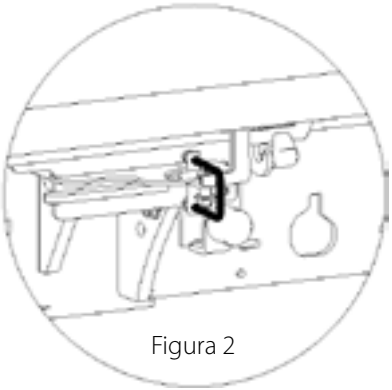
Figura 2

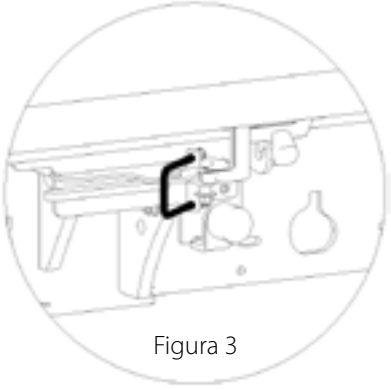
Figura 3

## 6.9. Blocco sponde a 90° (esclusivamente su ribaltabile trilaterale TP)

1- Sbloccare la sponda, poi farla ribaltare verso l'esterno della benna.
2- La sponda è bloccata a 90°.
3- Far ruotare la sponda verso l'alto di circa 45°.
4-Tirare la sponda, poi farla ruotare completamente verso il basso.
5- Sponda aperta a 180°.

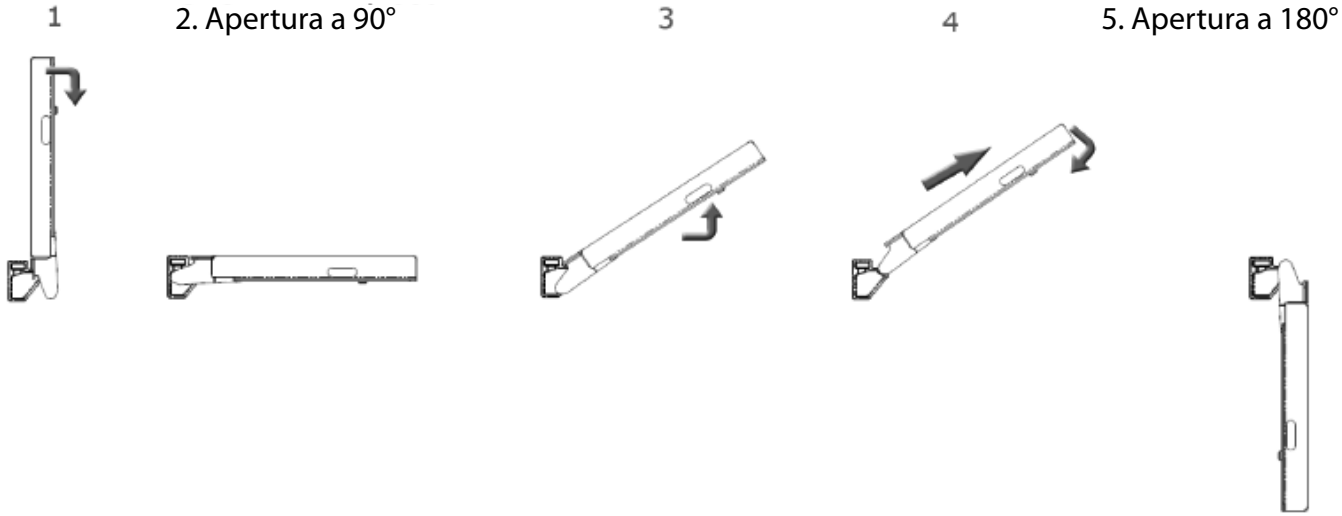

## 6.10. Portello Posteriore Easydoor

Apertura del portello Easydoor verso il basso:
Con il quadro in posizione e bloccato con i ganci laterali, aprire le leve del portello posteriore e accompagnarlo verso il basso.

Utilizzo del portello posteriore Easydoor per il ribaltamento:
Far ruotare i ganci da una parte e dall'altra del portello (figura 2) in modo da sbloccarlo prima di effettuare il ribaltamento (apertura automatica dei ganci delle bocchette inferiori).

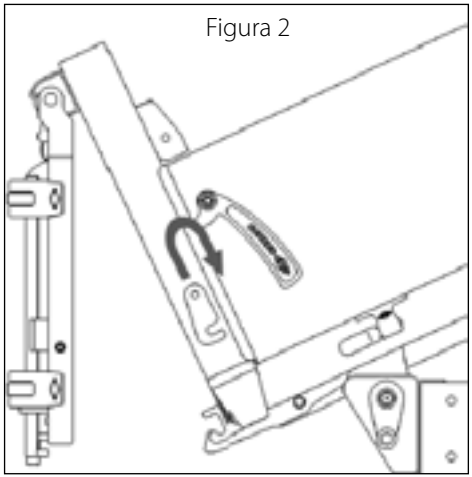


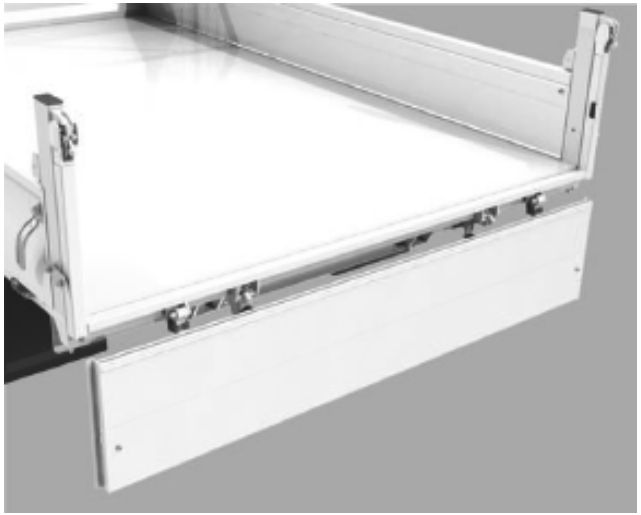

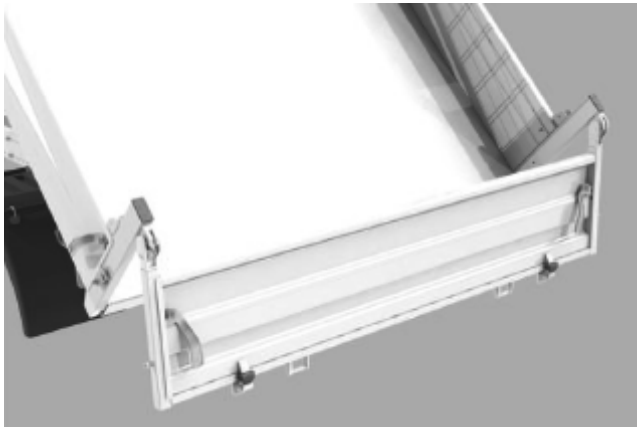

## 6.11. Portello Posteriore Easydoor (nuova versione)

Apertura della porta Easydoor verso il basso:
- Verificare che il gancio di fissaggio del quadro della porta sia inserita (figura 2).
- Aprire le leve del portello posteriore (funzionamento identico alle sponde laterali) e accompagnarlo verso il basso.

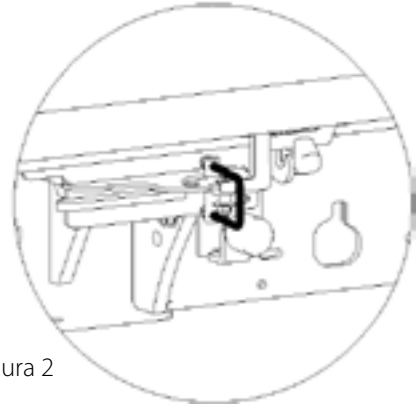

Figura 2

Utilizzo la porta posteriore Easydoor con la funzione di sblocco automatico:

- Sbloccare il gancio (figura 3) prima di effettuare il ribaltamento (Apertura automatica dei ganci delle bocchette inferiori).

Figura 3

Blocco:
1- Tirare la maniglia del gancio (figura 4)
2- Ruotare l'anello per posizionarlo di fronte alla bocchetta (figura 5)
3- Spingere nuovamente la maniglia del gancio (figura 6)

Sblocco: procedere nell'ordine inverso.

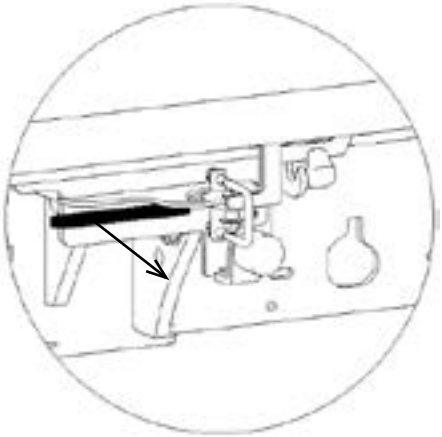

Figura 4

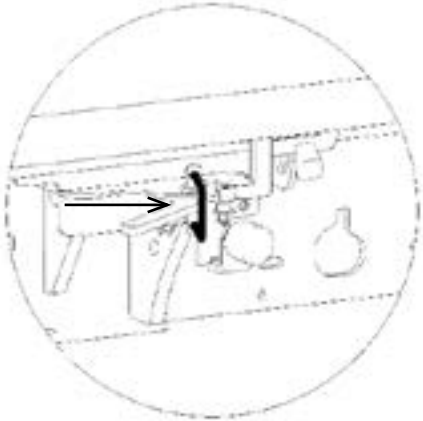

Figura 5

Figura 6

## 6.12. Ancoraggio

- Prima dell'utilizzo, verificare l'assenza di difetti visibili su ognuno degli anelli di ancoraggio utilizzati.
- Non superare mai il carico massimo supportato dagli anelli di ancoraggio, 1000 daN per gli anelli del porta-scala e 800 daN per gli anelli del pianale.
- Rispettare l'angolo minimo di 30° per l'ancoraggio.
- Rispettare gli intervalli per le verifiche regolamentari degli anelli di ancoraggio applicabile nel vostro paese.

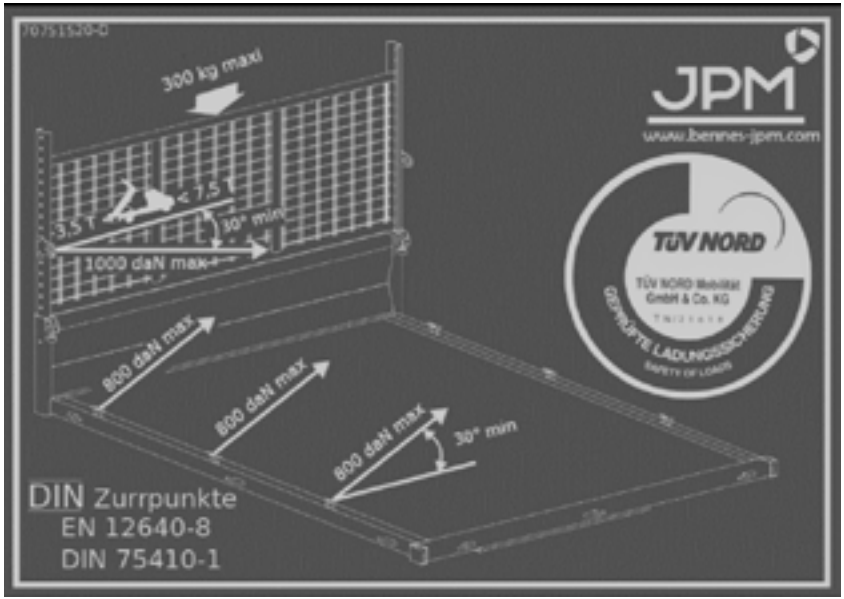


Ganci di cinghie utilizzabili:

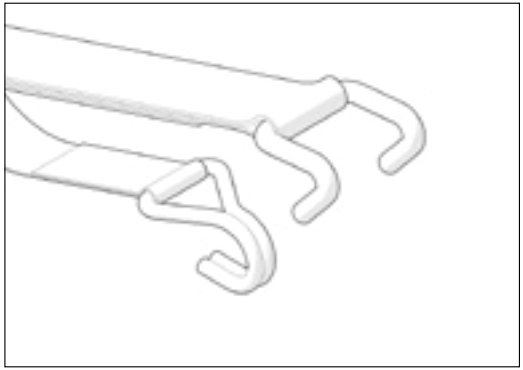

*Esclusivamente su anelli sul fondo cassone, pianale in legno e cassone in alluminio 55

## 6.13. Aiuto per il sollevamento delle sponde

**ATTENZIONE**
Assicuratevi che tutte le maniglie siano ben chiuse.

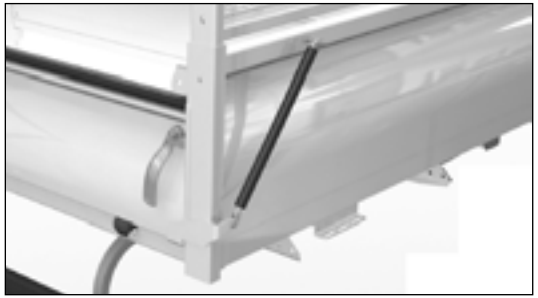

## 6.14. Telecomando senza filo

- Verificare che nessuno si trovi nella zona di pericolo di 3 metri dietro il cassone ribaltabile e 1 metro tutto intorno al veicolo prima di manovrare il cassone ribaltabile (vd. § 5.4)
- Azionare il radiocomando prima di utilizzarlo e ricordarsi di spegnerlo dopo l'uso per preservare le batterie (tasti Start e Stop).
- Attivare sempre il radiocomando tenendo lo sguardo sulla zona di pericolo.

## 6.15. Doppia Sicurezza delle sponde

- Sollevare la leva (a) della doppia sicurezza della maniglia prima di aprire o chiudere la maniglia della sponda o del portello posteriore Easydoor.
- Le maniglie delle versioni dei prodotti dopo il 2021 hanno la doppia sicurezza integrata (vd. funzionamento § 5.7).

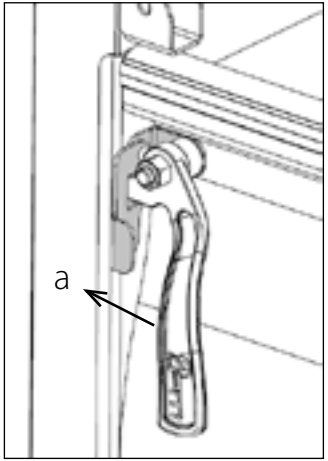

## 6.16. Blocco cassone ribaltabile con Sponda idraulica, Gru e Braccio

Lo sblocco del cassone ribaltabile sul telaio è manuale.
Utilizzare la maniglia per sbloccare il cassone ribaltabile.

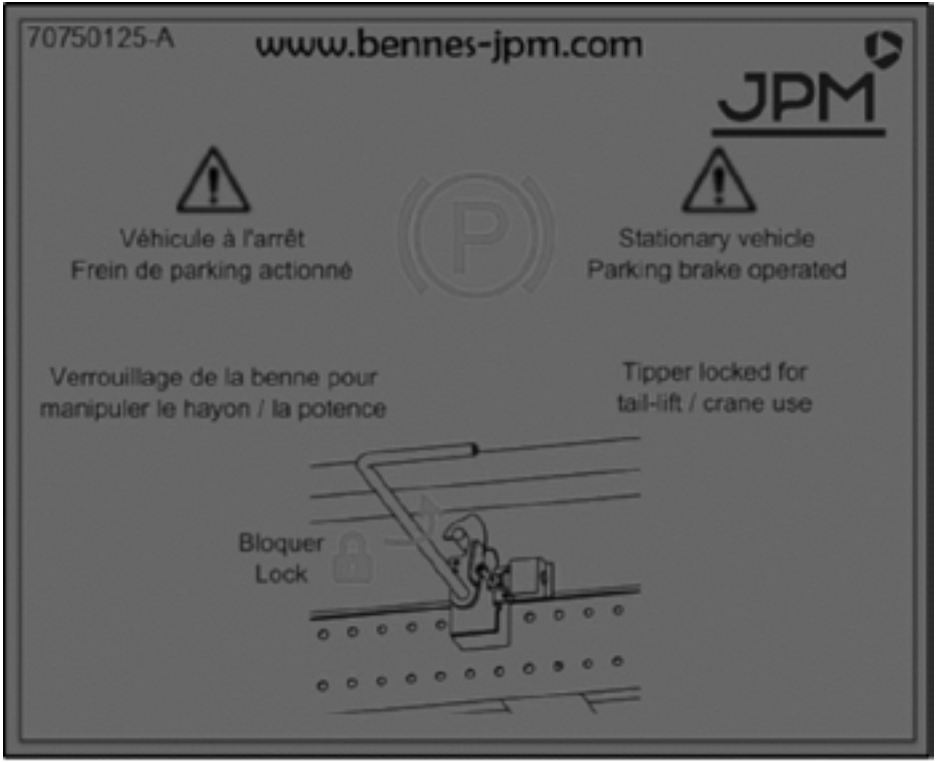

## 6.17. Equipaggiamenti con Sponda idraulica, Gru e Braccio

- Fate riferimento alle istruzioni per l'uso dell'equipaggiamento e alla regolamentazione locale che riguarda i dispositivi di sollevamento

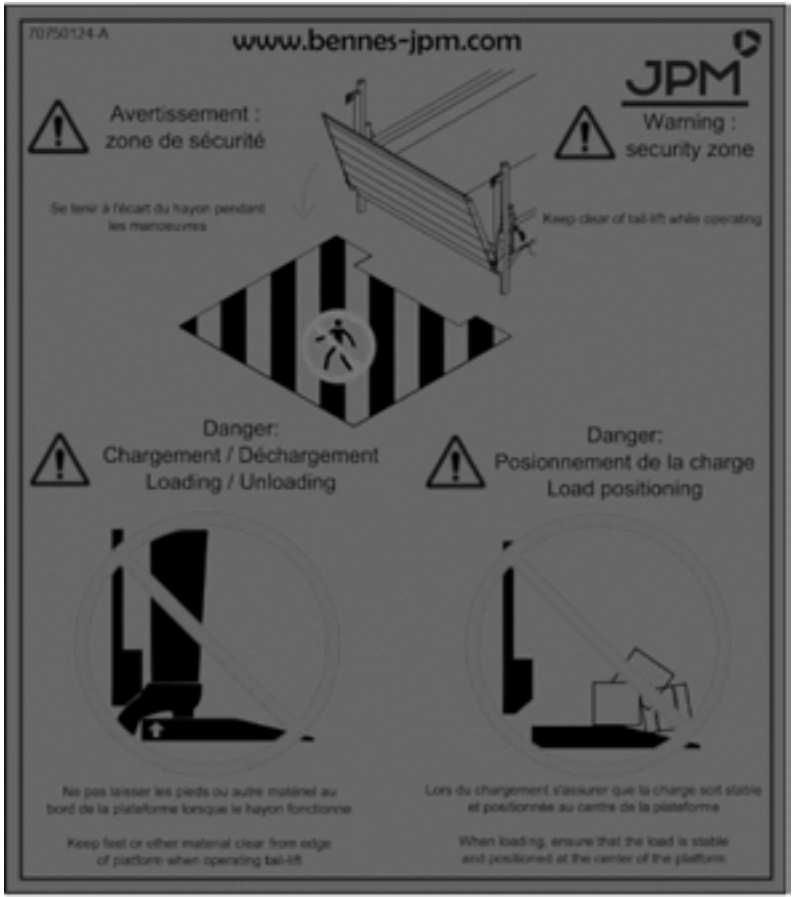

## 6.18. Porta-strumenti

Gli strumenti si posizionano appoggiando il manico contro il cavo elastico e Spingendoli verso destra contro il porta-strumenti.
Verificare che gli strumenti siano correttamente bloccati dietro al porta-strumenti. Se gli strumenti oltrepassano il bordo della cabina, assicurarsi che non presentino pericoli a causa della loro resistenza all'aria. Il conducente deve anche tenere conto dell'aumento di sagoma limite del suo veicolo.

## 6.19. Rialzi

Verificare prima della partenza che i dispositivi di chiusura dei rialzi siano bloccati correttamente.

## 6.20. Mezzi d'accesso

I mezzi d'accesso per entrare senza pericolo all'interno del cassone ribaltabile non sono ideati per il carico e lo scarico. (Non trasportare materiale salendo o scendendo).

Scaletta scorrevole

Gradino

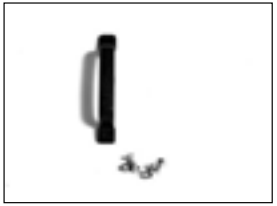

Maniglia di accesso

## 6.21. Arresto del carico

Le fermate di carico rimovibili sono disponibili come opzione per mantenere il carico sulla protezione della cabina. Controllare prima di prendere la strada, che i materiali sono ben fissati e fissati.

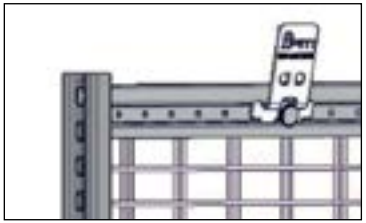

## 6.22. Cassa sotto il cassone ribaltabile

Carico massimo cassa in poliuretano:

Carico massimo cassa in inox:

## 6.23. Casco di protezione cabina

Nel caso in cui sia installato un casco sul cassone ribaltabile, sollevare il cassone prima di sollevare la cabina.

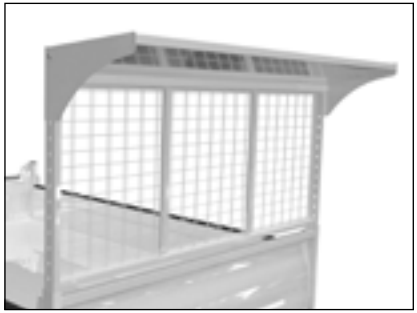

## 7. Manutenzione

**ATTENZIONE**
La regolazione, la manutenzione, le riparazioni, la pulizia, gli interventi, si eseguono con il cassone ribaltabile fermo (interruttore aperto, chiave rimossa).

### 7.1. Manutenzione periodica

- Pulire il cassone ribaltabile o il pianale immediatamente dopo il trasporto di prodotti corrosivi, e con la frequenza necessaria.
- Lubrificare periodicamente (ogni 6 mesi) i bariletti delle serrature delle casse dietro la cabina e sotto il cassone ribaltabile.

### 7.2. Controllo e manutenzione del circuito idraulico

- Fare il cambio dell'olio idraulico ogni 10 000 manovre o ogni 4 anni.
- Sostituire i tubi flessibili idraulici ogni 4 anni.

**ATTENZIONE**
Tutti gli interventi sul circuito idraulico presentano numerosi rischi e devono essere realizzati della rete JPM.

**I seguenti punti sono da controllare e sottoporre a manutenzione se necessario.**
**La frequenza va adattata se il prodotto è utilizzato in condizioni più difficili.**

| | | Tutti i mesi | Ogni 2 anni |
|---|---|---|---|
| | | Verifica Livello 1 | Verifica Livello 2 |
| | | Da svolgere da parte del conducente | Da svolgere in officina |
| **IDRAULICA** | Verificare il livello d'olio nel serbatoio in posizione di ribaltamento posteriore massimo (con il cilindro completamente allungato, il livello dell'olio deve trovarsi al di sopra del riferimento «mini») | X | X |
| | Rabboccare il livello ogni volta che è necessario con olio minerale: grado ISO H46 o biodegradabile, grado equivalente a quello dell'olio minerale conforme a VDMA 24568 | X | X |
| | Verificare l'assenza di segni di perdite idrauliche | X | X |
| | Verificare la pulizia dell'olio idraulico (la presenza di acqua o di impurità può alterare il buon funzionamento del ribaltamento) | X | X |
| | Verificare lo stato dei tubi flessibili e riserrare se necessario i raccordi (non serrare eccessivamente, contatto + 1/4 di giro) | | X |

## 7.3. Controllo e manutenzione meccanica

A 1000 km, verificare i fissaggi e serraggi a coppia dei dispositivi di accoppiamento (traversa, ganci).

| (Nm = Newton Metro) | Vite M10 classe 10,9 | Vite M12 classe 10,9 | Vite M14 classe 10,9 |
|---|---|---|---|
| Serrage au couple | 65 N.m | 110 N.m | 120 N.m |

Gli assi di rotazione (cassone ribaltabile posteriore) sono montati su sostegni autolubrificanti e non necessitano di manutenzione. I seguenti punti sono da controllare e sottoporre a manutenzione se necessario. La frequenza va adattata se il prodotto è utilizzato in condizioni più difficili.

| | | Tutti i mesi | Ogni 2 anni |
|---|---|---|---|
| | | Verifica Livello 1 | Verifica Livello 2 |
| | | Da svolgere da parte del conducente | Da svolgere in officina |
| MECCANICA | Lubrificazione delle sfere di ribaltamento (ribaltabile trilaterale) | X | |
| | Verificare lo stato delle aste di bloccaggio delle sfere (ribaltabile trilaterale) | X | X |
| | Lubrificazione del martinetto compasso | X | X |
| | Verificare il valore dell'angolo di ribaltamento laterale (45° a destra e a sinistra) e funzionamento del fine corsa | | X |
| | Verificare lo stato dei fissaggi e dei serraggi quadro/telaio | X | X |
| | Lubrificazione delle articolazioni dei perni posteriori | X | |
| | Verificare il buono stato dei perni posteriori | X | X |
| | Serraggio degli assi e fissaggi del cilindro | X | X |
| | Fissaggio della chiusura portellone posteriore | X | X |
| | Verificare lo stato di tutte le saldature | | X |
| | Stato di funzionamento dell'interruttore principale | X | X |
| | Verificare lo stato dei collegamenti e conservazione dei cavi elettrici | | X |

Svolgere le operazioni di lubrificazione dopo ogni pulizia ad alta pressione delle parti meccaniche lubrificate. Per tutte le operazioni sopra menzionate, il pianale ribaltabile deve essere IMPERATIVAMENTE messo in sicurezza tramite la staffa di sicurezza, e il cassone ribaltabile non caricato.
Grasso: Industriale non solubile in acqua. Intervallo di utilizzo minimo -20°C a +70°C. Thermoplex Unil Opal, Supergrease 350 Unil Opal, o equivalente.

## 8. Pezzi di ricambio

### 8.1. Informazioni da fornire

Il modello, il tipo, il numero di serie, le dimensioni e la settimana di fabbricazione dell'apparecchiatura sono riportate sull'etichetta-costruttore incollata sulla parete anteriore e il sottotelaio lato sinistro dell'equipaggiamento, permettendo in questo modo di identificare la carrozzeria per il servizio post-vendita e la garanzia.
I pezzi di ricambio originali JPM forniti dalla rete JPM sono garantiti 2 anni.
Per relazioni tecniche o ordini di pezzi di ricambio, siete pregati di precisare le informazioni riportate sulla placchetta costruttore.

### 8.2. Parti soggette a usura

Le parti soggette a usura possono essere ordinate presso il Servizio Pezzi di Ricambio di JPM (www.jpm- group.com) o all'interno della rete JPM.
Parti soggette a usura:
- Protezioni PVC
- Respingenti del cassone, della sponda e del portello
- Tubo flessibile idraulico
- Cavo elastico per telone, rete o porta-strumenti

## 8.3. Rete JPM Francia e Estero

I recapiti dei membri della rete JPM in Francia e in Europa sono disponibili sul sito Internet www.jpm-group.com

RÊSEAU JPM

Ville / CP

Chercher >

JPM
ZA Le Relais de Merlin
F-12800 NAUCELLE

Tel. : +33 (0)5 65 69 24 70
E-mail : contact@jpm-group.com

## 9. Diagnosi guasto

**ATTENZIONE**
Tutti gli interventi sul circuito idraulico devono essere realizzati della rete JPM.

| Sintomo | Aiuto per la diagnosi | Possibili cause | Azione correttiva | Operatore | Rete JPM |
|---|---|---|---|---|---|
| Il cassone ribaltabile non sale affatto | Premendo sul tasto salita del telecomando non si sente nulla (né il relè, né il gruppo) | Interruttore di circuito in posizione aperta | Chiudere l'interruttore di circuito | X | |
| | | Blocco Sicurezza Sponda idraulica, braccio inserito | Sbloccare la leva di sicurezza Sponda Idraulica, Braccio (se installato) | X | |
| | | Problema di fusibile | Verificare il fusibile della batteria (125A, 250A o 400A) | X | |
| | | Problema di collegamento elettrico | Verificare tutti i collegamenti elettrici | | X |
| | | Problema circuito del telecomando | Se il cassone ribaltabile sale collegando direttamente il relè, sostituire il telecomando | | X |
| | | Problema di sensore fine corsa del ribaltabile trilaterale | Testare il funzionamento di questo sensore e sostituirlo se necessario | | X |
| | | Problema di relè | Se il cassone ribaltabile sale collegando il gruppo, sostituire il relè | | X |
| | Premendo sul tasto salita del telecomando si sentono il relè e il motore del gruppo | Problema del gruppo idraulico | Sostituire il gruppo idraulico | | X |
| | | Sovraccarico | Verificare e rimuovere parte del carico | X | |
| | | Problema free-flow del gruppo idraulico | Sostituire il free-flow | | X |

| Sintomo | Aiuto per la diagnosi | Possibili cause | Azione correttiva | Operatore | Rete JPM |
|---|---|---|---|---|---|
| Il cassone ribaltabile sale un po', poi si arresta | | Problema di cilindro bloccato | Tagliare l'interruttore (utente) e cambiare il relè (rete JPM) | | X |
| | | Mancanza di olio | Tagliare il magnetotermico (utente) e cambiare il circuito di controllo remoto (cavo e/o scatola) (rete JPM) | X | |
| | | Mancanza di potenza della batteria | Ricaricare la batteria o accendere il veicolo | X | |
| | | Problema di potenza del gruppo idraulico | Sostituire il gruppo idraulico | | X |
| Il cassone ribaltabile non scende | Il cassone ribaltabile non scende a partire da una posizione intermedia, ma scende a partire dalla posizione alta | Problema free-flow del gruppo | Pulire o sostituire il free-flow | | X |
| | | Problema di elettrovalvola | Pulire o sostituire l'elettrovalvola | | X |
| | | Problema di cilindro | Sostituire il cilindro | | X |
| | | Problema circuito del telecomando | Se il cassone ribaltabile scende collegando direttamente l'elettrovalvola, sostituire il telecomando | | X |
| | | Problema di collegamento elettrico | Verificare tutti i collegamenti elettrici | | X |

**ATTENZIONE**
Tutti gli interventi sul circuito idraulico devono essere realizzati della rete JPM.

| Sintomo | Aiuto per la diagnosi | Possibili cause | Azione correttiva | Operatore | Rete JPM |
|---|---|---|---|---|---|
| Il cassone ribaltabile scende da solo | | Problema di elettrovalvola bloccata | Sostituire l'elettrovalvola | | X |
| | | Problema circuito del telecomando | Se il problema scompare scollegando il telecomando, sostituire il telecomando | | X |
| | | Perdita idraulica | Verificare i componenti del circuito idraulico e sostituire i componenti difettosi | | X |
| Il cassone ribaltabile scende molto lentamente | | Olio idraulico contaminato e esausto | Fare il cambio dell'olio e pulire il circuito idraulico | | X |
| | | Cassone vuoto troppo leggero | Accompagnare la discesa del cassone o zavorrare il porta-scala | X | |
| | | Flusso idraulico troppo debole nel limitatore ribaltabile trilaterale | Regolare il limitatore di flusso del ribaltabile trilaterale | | X |

| Sintomo | Aiuto per la diagnosi | Possibili cause | Azione correttiva | Operatore | Rete JPM |
|---|---|---|---|---|---|
| Il gruppo idraulico non si arresta | | Problema di relè incollato | Sostituire il relè | | X |
| | | Problema circuito del telecomando | Sostituire il circuito del telecomando (cavo e/o centralina) | | X |
| L'olio esce dal serbatoio in posizione bassa | | Troppo pieno di olio | Togliere olio fino al raggiungimento del livello adeguato | X | |
| Il portello posteriore non si blocca | Il gancio di azionamento non blocca il portello | Sfasamento meccanico del gancio | Regolare l'eccentricità nell'asse del gancio di azionamento | | X |
| Il ribaltabile trilaterale non si solleva abbastanza in ribaltamento laterale | | Fine-corsa sregolato | Regolare il sensore fine-corsa | | X |
| Aste di ribaltabile trilaterale storte | | Ribaltamento laterale eccessivo | Regolare il sensore fine-corsa | | X |

## 10. Caratteristiche tecniche (Cassone Ribaltabile e Ribaltabile Trilaterale)

### 10.1. Livello di pressione acustica

Il livello di pressione acustica quando si attiva il gruppo elettropompa del cassone ribaltabile è inferiore a 70dB.
Se necessario, l'operatore deve indossare le protezioni uditive adeguate al livello sonoro causato dai materiali caricati o scaricati, che potrebbe superare la soglia di 70dB.

### 10.2 .Compatibilità elettromagnetica

Tutti i dispositivi che possono emettere delle onde elettromagnetiche (gruppo elettropompa, telecomando senza fili optional) sono conformi alla Direttiva 2014/30/EC o il Regolamento R10.

### 10.3. Ribaltamento

Angolo massimo: circa 48° (ribaltamento posteriore) / circa 45° (ribaltamento laterale ribaltabile trilaterale)
Durata del ribaltamento: tra 20 e 45 secondi, a seconda del modello di cassone ribaltabile
Pressione massima di utilizzo: 180 bar (cassone ribaltabile posteriore) 320 bar (ribaltabile trilaterale)
Olio idraulico: minerale tipo ISO 46 o equivalente o Bio Plantosyn o speciale grandi freddi
Volume olio idraulico:
- Cassone ribaltabile posteriore gamma 35 e 55: 6.5 litri
- Cassone ribaltabile posteriore gamma 75: 9 litri
- Ribaltabile trilaterale: 3.5 litri
- Ribaltabile trilaterale doppio compasso: 7 litri

Temperatura di funzionamento: da -20°C a + 70°C
Tensione di funzionamento: 12 o 24 Volt a seconda del veicolo

Grasso: Industriale non solubile in acqua. Intervallo di utilizzo minimo -20°C a +70°C. Thermoplex Unil Opal, Supergrease 350 Unil Opal, o equivalente.

## 11. Contatti

### 11.1. Pezzi di ricambio
Tel: +33 (0)565 69 24 70 premere 2
E-mail: pr@jpm-group.com

### 11.2. Servizio Post Vendita / Garanzia
Tel: +33 (0)565 69 24 70 premere 3
E-mail: qualite@jpm-group.com

## CONFORMITA' CE

JPM – ZA Merlin 12800 Naucelle (Francia), produttore dell'attrezzatura, dichiara sotto la propria responsabilità esclusiva che l'equipaggiamento, il cui modello e numero di serie sono indicati sulla Dichiarazione di Conformità CE, è conforme a tutte le disposizioni pertinenti della direttiva Macchine 2006/42/CE e Compatibilità Elettromagnetica 2014/30/CE, purché esso sia utilizzato nel rispetto delle istruzioni descritte nel presente manuale di istruzioni.

JPM – ZA Merlin 12800 Naucelle (Francia) è autorizzato a costituire il fascicolo tecnico.

Il Centro di Montaggio dichiara che l'equipaggiamento citato sulla Dichiarazione di Conformità CE è stato montato sul veicolo citato nella Dichiarazione di Conformità CE.
Il Centro di Montaggio dichiara che l'equipaggiamento citato nella Dichiarazione di Conformità CE è stato installato conformemente alle disposizioni del suo produttore, alle istruzioni di montaggio JPM, e non ha subito modifiche che possano rimettere in questione la sua conformità nei confronti delle esigenze essenziali di sicurezza e salute descritte nella direttiva 2006/42/CE.

ZA Merlin, RN 88
F-12800 Naucelle
contact@jpm-group.com
Tel +33 (0)5 65 69 24 70
Fax +33 (0)5 65 69 23 77

## Tabella di manutenzione

| VERIFICA | DATA | KM | CENTRO JPM | OSSERVAZIONI |
|---|---|---|---|---|
| | | | | |
| | | | | |
| | | | | |
| | | | | |
| | | | | |

| VERIFICA | DATA | KM | CENTRO JPM | OSSERVAZIONI |
|---|---|---|---|---|
| | | | | |
| | | | | |
| | | | | |
| | | | | |
| | | | | |

| VERIFICA | DATA | KM | CENTRO JPM | OSSERVAZIONI |
|---|---|---|---|---|
| | | | | |
| | | | | |
| | | | | |
| | | | | |
| | | | | |

| VERIFICA | DATA | KM | CENTRO JPM | OSSERVAZIONI |
|---|---|---|---|---|
| | | | | |
| | | | | |
| | | | | |
| | | | | |
| | | | | |

| VERIFICA | DATA | KM | CENTRO JPM | OSSERVAZIONI |
|---|---|---|---|---|
| | | | | |
| | | | | |
| | | | | |
| | | | | |
| | | | | |

JPM
STRONGER TOGETHER